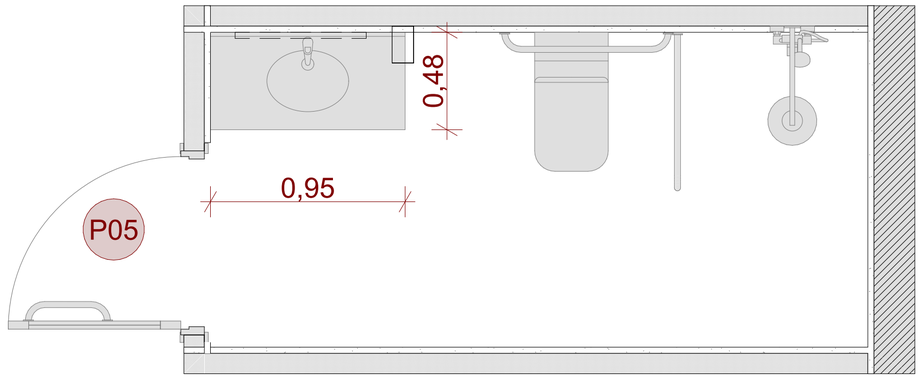


Planta Baixa - Vestiário Funcionários
Escala: 1:20

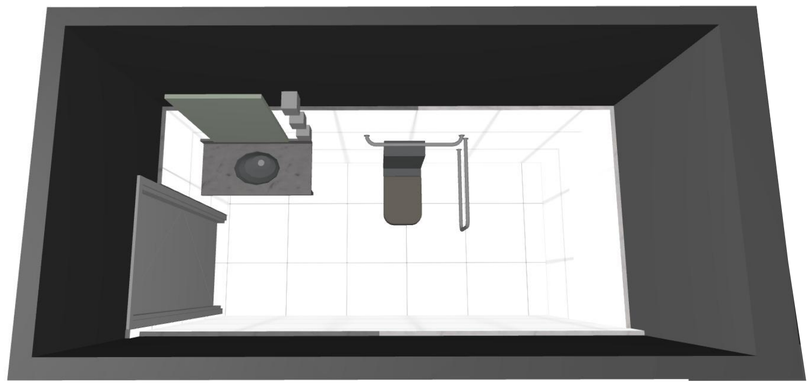

Isométrica - Vestiário Funcionários





Espelho cristal com acabamento em canto moeda, lixado fixado com prologandor de inóx 5cm

Pintura laje na cor branco neve

Pintura parede e forro de gesso cor cinza médio

Arandela de efeito

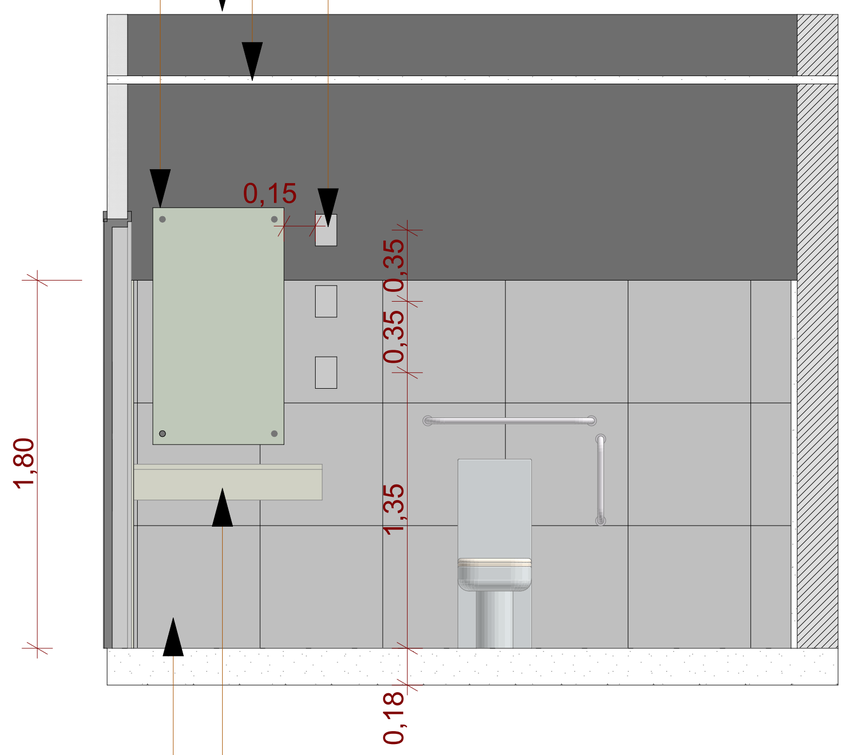


Bancada em granito corumbá ou similar
Saia 15cm
Rodabanca 10cm

Porcelanato 60x60, 3 fiadas, cor cinza cristal com rejunte do mesmo tom

| | | | |
|---|---|---|---|
| | | | |
| | | | |
| 01 | Emissão Inicial | 06/2026 | JERUSA |
| AÇÃO | DESCRIÇÃO | DATA | RESPONSÁVEL |

ASSINATURAS DIGITAIS

gov.br Documento assinado digitalmente
RAFAEL CALISTRO BORBA
Data: 05/08/2026 16:01:15-0300
Verifique em https://validar.iti.gov.br

ASSOCIAÇÃO DOS MUNICÍPIOS DA REGIÃO DA FOZ DO RIO ITAJAÍ - AMFRI

PREFEITURA MUNICIPAL DE ITAJAÍ
Estado de Santa Catarina

# AMPLIAÇÃO ANEXO MUSEU

CONSTRUÇÃO CIVIL

Código: 1061-2026
Data: Julho/2026
Desenho: JERUSA
Projeto: DET
Folha: 04/05

Projeto: DETALHAMENTO SANITÁRIOS
Endereço: Rua Hercílio Luz,681 - Bairro Centro

Conteúdo da Folha:
Vestiário Funcionários - 2º Pav.
Planta Baixa
Elevações
Imagens Ilustrativas

Prefeitura Municipal
Robison Coelho
PREFEITO MUNICIPAL

Responsável Técnico
Rafael Calistro Borba
ENGENHEIRO CIVIL - CREA/SC-093.243-9

Rua Luiz Lopes Gonzaga, 1655 - São Vicente 88309-421 - Itajaí-SC
www.amfri.org.br
(47) 3404-8000