SEÇÃO TIPO DE DRENAGEM

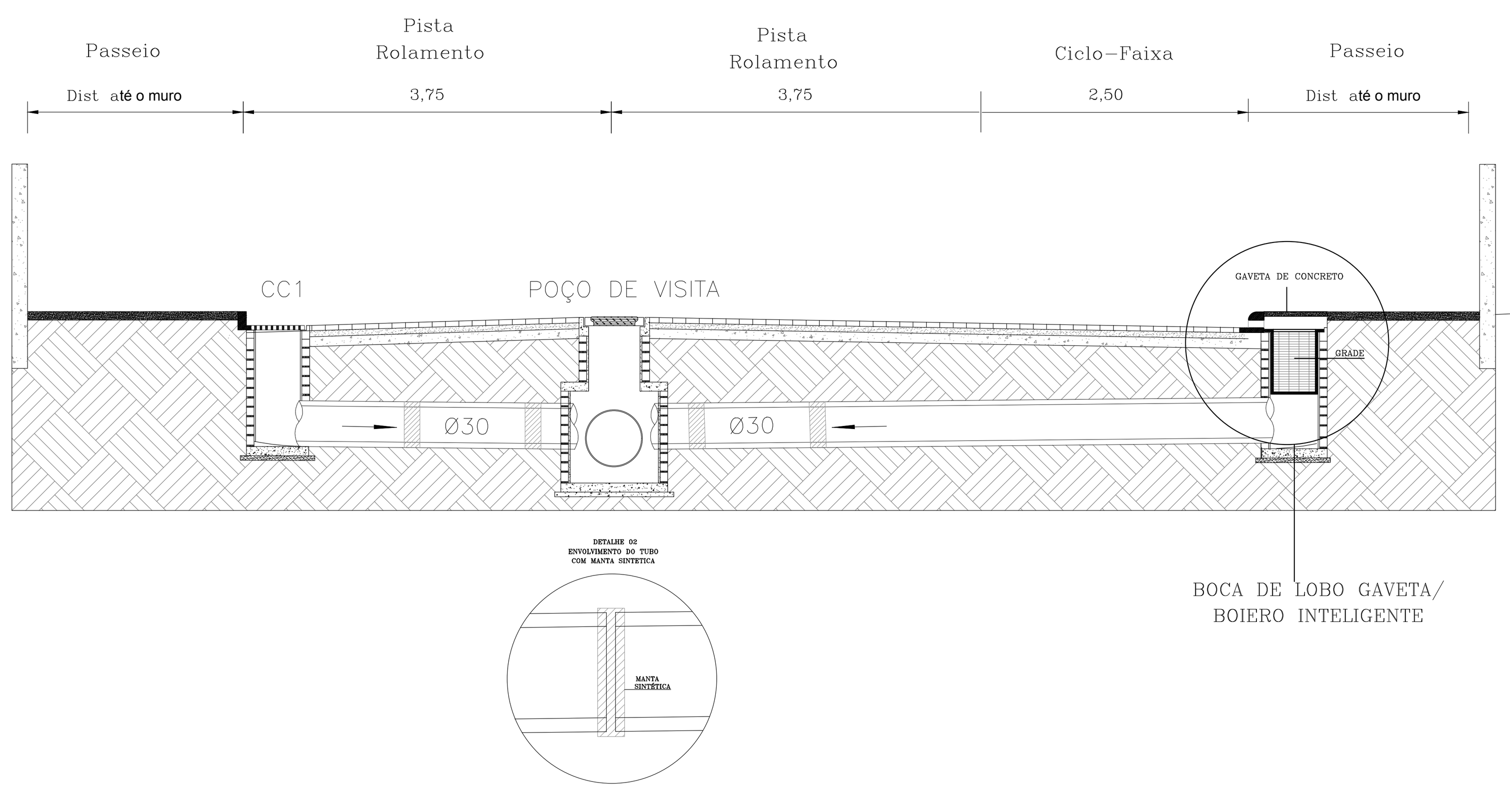

FONPLATA — Itajaí 2040 Moderna e Sustentável

ITAJAÍ — SEOSEM Secretaria de Obras e Serviços Municipais — Rua José Pereira Liberato - 1889 - São João 88304-400 - Itajaí - Santa Catarina Fone:(47)3348-0303 www.itajai.sc.gov.br

LOCALIZAÇÃO:

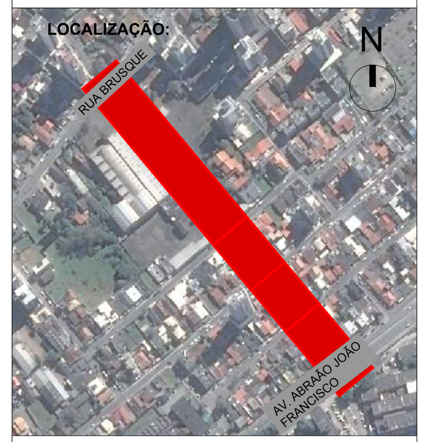

INTERVENÇÃO:

PROLONGAMENTO RUA UMBELINO DE BRITO

RESPONSÁVEL TÉCNICO:

PROJETO: **DRENAGEM**

CONTEÚDO: Detalhes

REVISÃO:	DESENHO:
REV.01	GUSTAVO B.
DATA:	ESCALA:
AGOSTO/2018	S / ESCALA

PRANCHA: DRE 02/04

ASSENTAMENTO DE TUBO DO CONCRETO

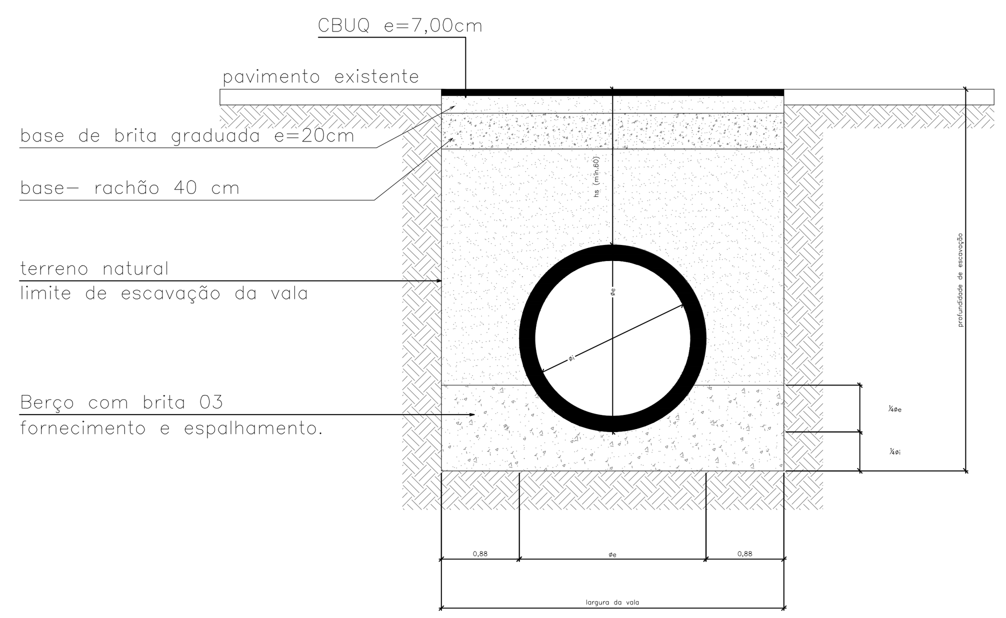

øi (cm)	Classe do tubo (NBR 8890/03)	øe (cm)	largura da vala (cm)	profundidade (cm)	volume de escavação (m3/m)	volume de berço (m3/m)	reaterro (m3/m)	base BG (m3/m)
	Asentamento de tubo de concreto para águas pluviais							
30	PS2	39	99	109	1,02	0,15	0,55	0,20
40	PA2	49	109	122	1,26	0,20	0,66	0,22
60	PA2	72	132	150	1,90	0,35	0,88	0,26
80	PA2	94,4	154,4	178	2,66	0,53	1,12	0,31
100	PA3	116	176	205	3,50	0,75	1,34	0,35
120	PA3	139,2	199,2	234	4,54	0,99	1,63	0,40

(Fator de Carga = 3,1 – instalação em vala com base de concreto)

CAIXA COLETORA TIPO 1

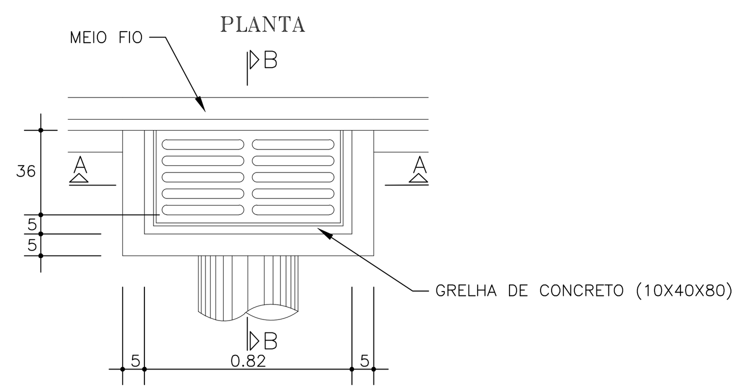

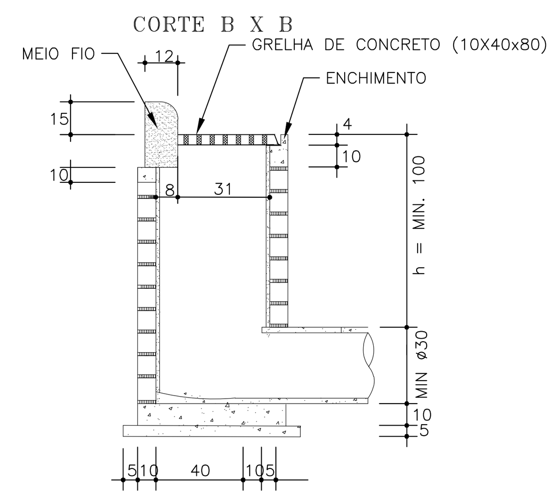

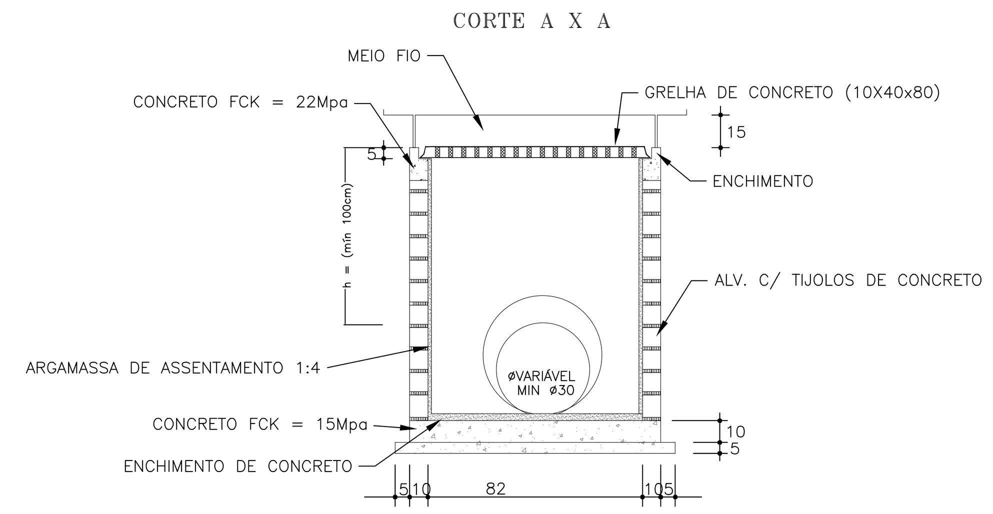

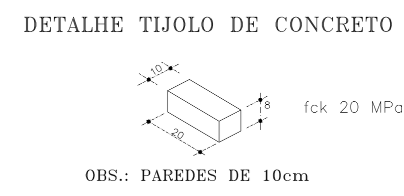

medidas em cm.

MATERIAIS	Un.	ø40
QUANTITATIVOS DE MATERIAIS (h=>1,45m)		
		CONSUMO
Alvenaria de tijolos de concreto	m2	3.758
Concreto Fck 15 Mpa	m3	0,012
Concreto Fck 22 Mpa	m2	0,043
Forma comum de madeira	m2	1,620
Argamassa cmento–areia 1:4	m3	0,059
Fornecimento, prep. e colocação formas aço CA 50	m3	4,100
Grelha de concreto(10x40x80)	uni.	1,000

FONPLATA — Itajaí 2040 Moderna e Sustentável

ITAJAÍ — SEOSEM Secretaria de Obras e Serviços Municipais — Rua José Pereira Liberato - 1889 - São João 88304-400 - Itajaí - Santa Catarina Fone:(47)3348-0303 www.itajai.sc.gov.br

LOCALIZAÇÃO:

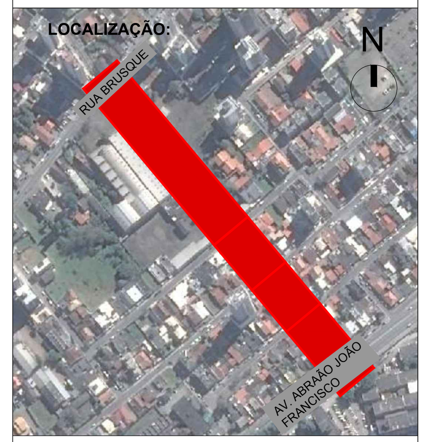

INTERVENÇÃO:

PROLONGAMENTO RUA UMBELINO DE BRITO

RESPONSÁVEL TÉCNICO:

PROJETO: **DRENAGEM**

CONTEÚDO: Detalhes

REVISÃO:	DESENHO:
REV.01	GUSTAVO B.
DATA:	ESCALA:
AGOSTO/2018	S / ESCALA

PRANCHA: DRE 03/04

CAIXA DE LIGAÇÃO E PASSAGEM

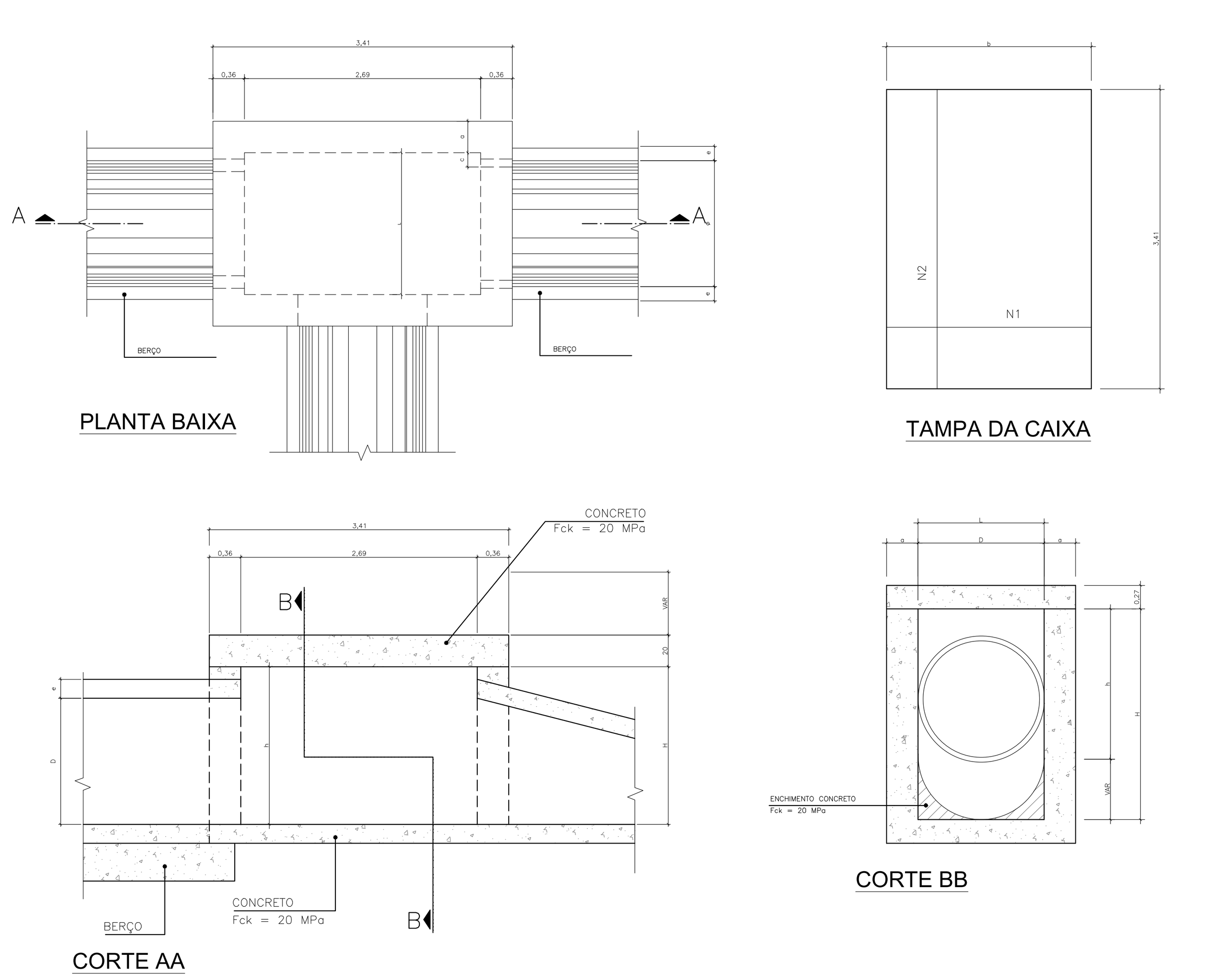

ø	N1 QUANT.	N1 DIAM.	N1 COMP.	N1 ESPAÇ.	N2 QUANT.	N2 DIAM.	N2 COMP.	N2 ESPAÇ.
	TABELA DE ARMADURA DA TAMPA DE CAIXA DE LIGAÇÃO E PASSAGEM							
40	11	6,3	95	20	8	4,0	185	15
60	11	6,3	95	20	8	4,0	185	15
80	11	6,3	125	20	14	4,0	185	10
100	14	6,3	145	15	16	4,0	185	10
120	17	6,3	165	12,5	10	6,3	185	10
150	17	6,3	195	12,5	17	6,3	185	12,5

NOTAS:
1– DIMENSÕES EM cm;
2– BITOLAS EM AÇO CA–60,
3– RECOBRIMENTO DAS ARMADURAS 2,5cm;

CÓDIGO	D	L	a	b	h	H	FORMAS (m²)	AÇO (kg)	CONCRETO (m³)
	CAIXA DE LIGAÇÃO E PASSAGEM — DIMENSÃO						QUANTIDADES		
	CAIXA SEM DISPOSITIVO INTERNO DE QUEDA								
CLP01	40	60	20	100	80	80	11,93	4,1	1,410
CLP02	60	60	20	100	80	80	11,93	4,1	1,350
CLP03	80	80	25	130	100	100	15,71	6,0	1,940
CLP04	100	100	25	150	130	130	20,57	8,0	2,440
CLP05	120	120	25	170	150	150	24,65	11,6	2,820
CLP06	150	150	25	180	180	180	32,70	16,2	3,410

NOTAS:
1– DIMENSÕES EM cm;
2– O TAMPÃO DE FERRO FUNDIDO DEVERÁ APRESENTAR PESO GLOBAL NA FAIXA DE 105 A 110 kgf ATENDER OS REQUISITOS DA NBR–6598/81 E RESISTIR AO TREM TIPO DE 30t.

POÇO DE VISITA

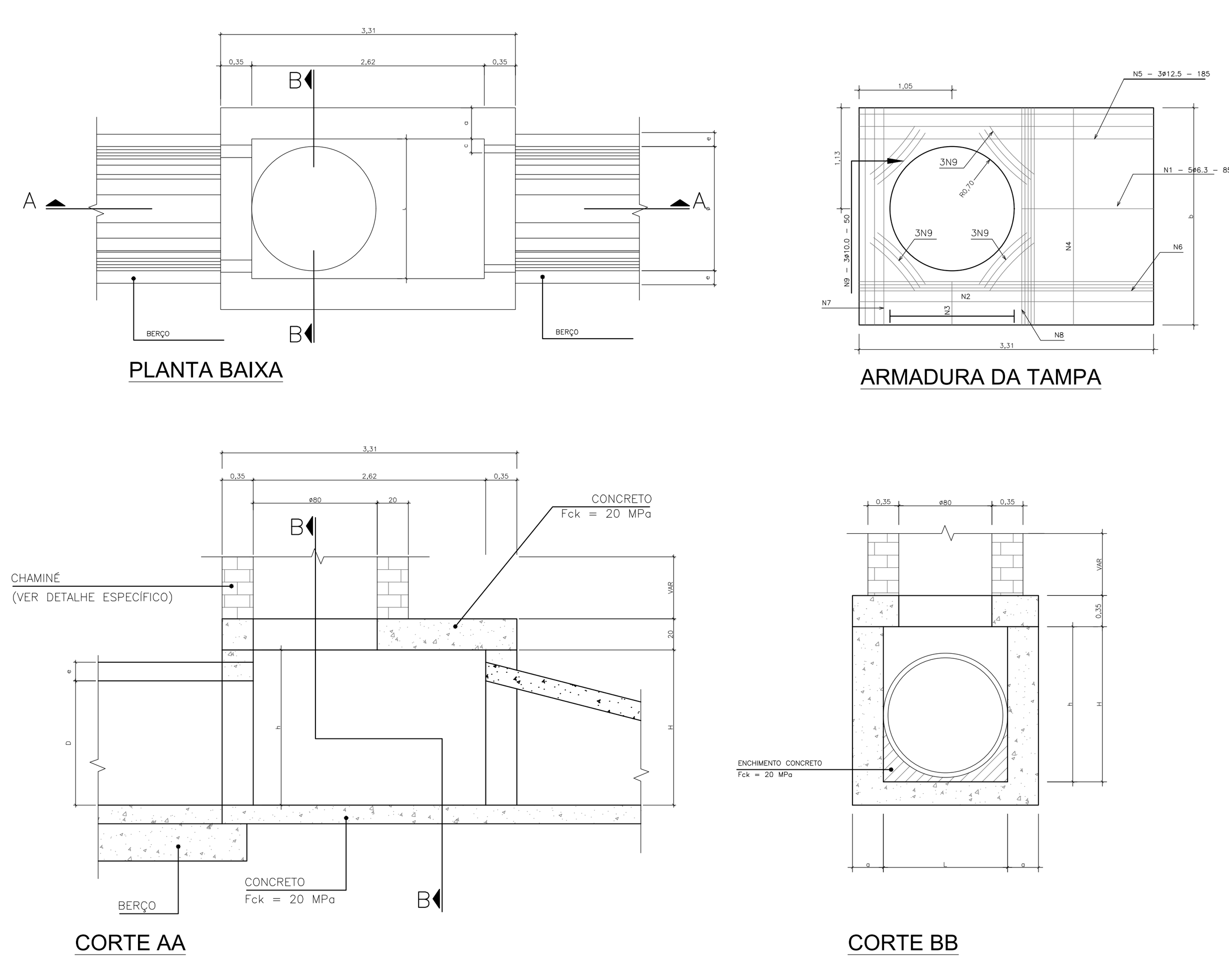

D	N1	N2	N3	N4	N5	N6	N7	N8	N9
	TABELA DE ARMADURA – CA 50A – POÇO DE VISITA — POSIÇÃO								
40	6,3c/15	–	–	6,3c/15	3 ø 12,5	–	3 ø 12,5	4 ø 6,3	12 ø 10
60	6,3c/15	–	–	6,3c/15	3 ø 12,5	–	3 ø 12,5	4 ø 6,3	12 ø 10
80	6,3c/15	–	–	6,3c/15	3 ø 12,5	–	3 ø 12,5	4 ø 6,3	12 ø 10
100	6,3c/15	–	–	6,3c/15	3 ø 12,5	–	3 ø 12,5	4 ø 6,3	12 ø 10
120	6,3c/15	4,0c/12,5	6,3c/20	6,3c/15	3 ø 12,5	4 ø 10	3 ø 12,5	5 ø 6,3	12 ø 10
150	6,3c/15	6,3c/15	6,3c/15	4,0c/15	3 ø 12,5	5 ø 10	3 ø 12,5	6 ø 8,0	12 ø 10

NOTAS:
1– DIMENSÕES EM cm;
2– BITOLAS EM AÇO CA–60,
3– RECOBRIMENTO DAS ARMADURAS 2,5cm;

CÓDIGO	D	a	b	c	h	H	L	FORMAS (m²)	AÇO (kg)	CONCRETO (m³)
	DIMENSÕES E QUANTIDADES APROXIMADAS PARA UMA UNIDADE — DIMENSÃO							QUANTIDADES		
	POÇOS DE VISITA SEM DISPOSITIVO INTERNO DE QUEDA									
PVI01	40	20	130	25	80	80	90	15,05	17,00	1,740
PVI02	60	20	130	15	80	80	90	15,05	17,00	1,670
PVI03	80	25	140	05	100	100	90	16,63	17,50	2,080
PVI04	100	25	150	–	130	130	100	19,64	22,90	2,480
PVI05	120	25	170	–	150	150	120	23,62	25,70	2,890
PVI06	150	25	200	–	180	180	150	30,19	31,60	3,500

NOTAS:
1– DIMENSÕES EM cm;
2– O TAMPÃO DE FERRO FUNDIDO DEVERÁ APRESENTAR PESO GLOBAL NA FAIXA DE 105 A 110 kgf ATENDER OS REQUISITOS DA NBR–6598/81 E RESISTIR AO TREM TIPO DE 30t.

FONPLATA — Itajaí 2040 Moderna e Sustentável

ITAJAÍ — SEOSEM Secretaria de Obras e Serviços Municipais — Rua José Pereira Liberato - 1889 - São João 88304-400 - Itajaí - Santa Catarina Fone:(47)3348-0303 www.itajai.sc.gov.br

LOCALIZAÇÃO:

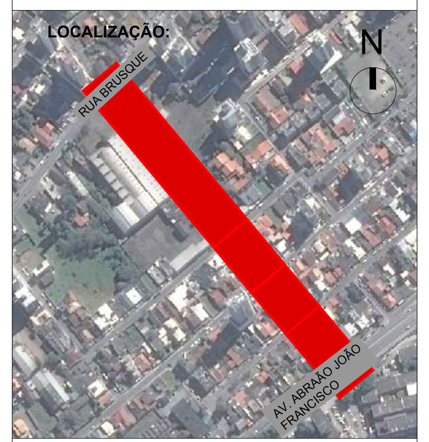

INTERVENÇÃO:

PROLONGAMENTO RUA UMBELINO DE BRITO

RESPONSÁVEL TÉCNICO:

PROJETO: **DRENAGEM**

CONTEÚDO: Detalhes

REVISÃO:	DESENHO:
REV.01	GUSTAVO B.
DATA:	ESCALA:
AGOSTO/2018	S / ESCALA

PRANCHA: DRE 04/04